1er Etage Bâtiment C

Appartement 3 Pièces-Lot n° 32

Entrée	*2.9 m²*
Séjour	*21.8 m²*
Chambre 1/Placard	*13.0 m²*
Chambre 2	*9.6 m²*
Cuisine	*8.6 m²*
Salle de bains	*3.7 m²*
W.C.	*1.4 m²*
Dégagement/Placards	*6.3 m²*
Superficie Totale Privative	*67.3 m²*
Superficie annexe (Balcons)	*8.8 m²*

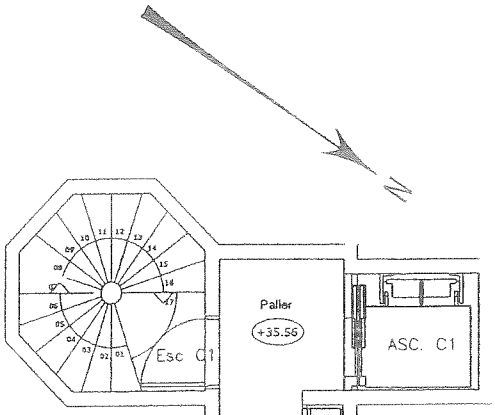

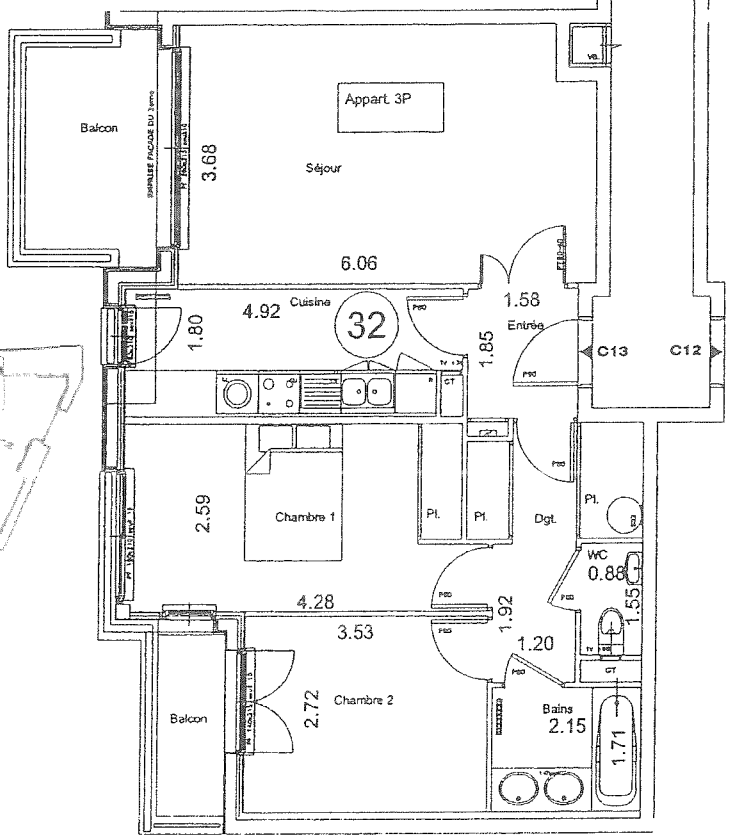

Plan de Situation

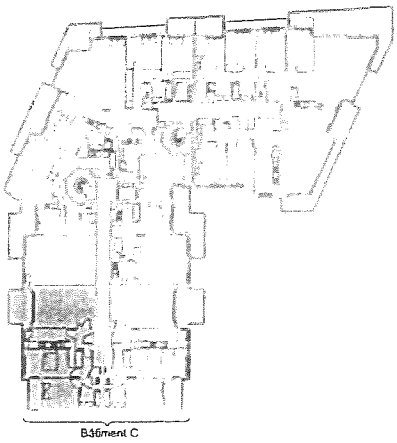

Vers la rue du Capitaine Ferber

Vers la rue du Capitaine Ferber

Echelle: 1/100 0 1 2 3 4 5 m

Numérotation calculée par Cabinet le TARTACEDE-BOLLAERT Géomètres-Experts Associés
8, rue d'Enghien - 75010 PARIS Téléphone : 01 44 79 00 44 + Télécopie : 01 44 79 00 22
Réf.: 92-106/14437 - Mars 2007 - N.V.